coax® data sheet - valvola coassiale

tipo FCF 25 - FCF 150

07/2023

⚠ I dati del materiale corpo valvola si riferiscono esclusivamente alle connessioni in contatto con il fluido.

informazioni necessarie per la definizione della valvola

- passaggio
- connessioni
- funzione NC/NO
- pressione di esercizio
- portata
- fluido
- temperatura del fluido
- temperatura ambiente
- tipo de pilotaggio

informazioni necessarie per la definizione del comando pneumatico

- tensione nominale
- tipo di protezione
- pressione di pilotaggio min/max
- tipo di elettrovalvola pilota

informazioni necessarie per la definizione del comando idraulico

- pressione di pilotaggio min/max
- funzione della valvola pilota idraulica

⚠ Il design tecnico delle valvole è basato sulle caratteristiche del fluido e dell'applicazione. Questo può portare a deviazioni dalle specifiche generali mostrate nella documentazione con riferimento al design, i materiali delle tenute e le caratteristiche.

⚠ Se l'ordine o le specifiche applicative sono incomplete od imprecise può esistere un rischio di un design tecnico incorretto per l'applicazione richiesta. Come conseguenza, le proprietà fisiche e/o chimiche dei materiali o tenute impiegate, possono non essere adatte per l'applicazione in questione. Per evitare colpi d'ariete nelle condutture, bisogna prendere in considerazione la velocità dei fluidi quando si dimensionano le valvole per liquidi.

- le caratteristiche non evidenziate sono standard.
  le caratteristiche evidenziate in grigio sono a richiesta.

valvola 2/2 vie	**comando esterno**	
gamma pressione	PN 0-40 bar	
passaggio[1]	DN 25 / 32 / 40 / 50 / 65 / 80 / 100 / 125 / 150 mm	
connessione	flangiate	
funzione	valvola normalmente chiusa simbolo **NC**	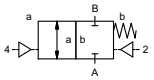
	valvola normalmente aperta simbolo **NO**	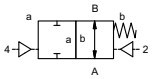
principio operativo	bilanciato in pressione con molla di posizionamento	
materiale del corpo	⓪ alluminio	② acciaio, galvanizzato (su richiesta)
	③	⑤
	④	⑥ acciaio inox (su richiesta)
sede della valvola	materiali sintetici su metallo	
tenute	NBR, PU	PTFE, FPM, PE

	caratteristiche generali		**opzioni**
connessioni	FCF	flangiate PN 16 / 40	
funzione		NC	NO
gamma pressione	bar	0-16 / 0-40	
valore Kv[2]		vedi tabella	
vuoto	grado di perdita		< 10^{-4} mbar•l•s^{-1}
pressione-vuoto	$P_1 \Leftrightarrow P_2$		lato della pressione 40 bar mass. lato del vuoto valore di densità su richiesta
contropressione	$P_2 > P_1$		disponibile (16 bar mass.)
fluido		emulsioni - oli - gas neutri	ulteriori fluidi su richiesta
fluidi abrasivi			
regolazione velocitá	apertura		
	chiusura	mediante strozzatori sulla valvola pilota	
direzione del flusso	A ⇨ B	come marcato	bidirezionale su richiesta
numero di cicli[3]		vedi tabella	
tempo di risposta[4]		vedi tabella	
temperatura del fluido	°C	ev pilota montata direttamente 60	> 60 °C su richiesta
temperatura ambiente	°C	ev pilota montata direttamente 50	> 50 °C su richiesta
connessione per lavaggio			
foro rilevamento perdite			
fine corsa magnetici			induttivi
comando manuale		mediante elettrovalvola pilota	
approvazioni			su richiesta
montaggio			
peso[5]		vedi tabella	
dispositivi ulteriori			

	caratteristiche elettriche		**opzioni**
tensione nominale	U_n	DC 24 V	tensioni speciali su richiesta
	U_n	AC 230 V 50 Hz	tensioni speciali su richiesta
consumo	DC	4,8 W	
	AC	spunto 11,0 VA mantenimento 8,5 VA	
tipo de protección	IP65 (P54)	secondo DIN 40050	
inserzione continua	ED	100%	
connessione		connettore secondo DIN EN 175301-803 forma B, 2x180° / diametro cavo 6-8 mm	
opzioni	M12x1	connettore secondo DESINA	connettore secondo VDMA
dispositivi ulteriori		connettore trasparente, con varistore	
temperature massime	fluido	60°C	
	ambiente	50°C	
antideflagrante	E Ex e II T5	tensione nominale U_n	DC 24 V 3,25 W
		consumo	AC 230 V 50 Hz 2,90 W

	caratteristiche pneumatiche		**opzioni**
pressione di pilotaggio	bar	4-8	
consumo aria[4]		vedi tabella	
velocità		velocità della valvola principale variabile mediante strozzatori	
controllo		mediante EV pilota 5/2	
interfaccia valvola pilota		NAMUR acc. VDI / VDE 3845	
connessioni di pilotaggio	2/4	G 1/4	NPT 1/4

	caratteristiche idrauliche		**opzioni**
pressione di pilotaggio	bar	30-60	
controllo		preferibilmente EV pilota 4/2	
connessioni di pilotaggio	X/Y	G 1/4	NPT 1/4
stesso fluido			

coax® data sheet - valvola coassiale

tipo FCF 25 - FCF 150

funzione: **NC**
chiusa non azionata

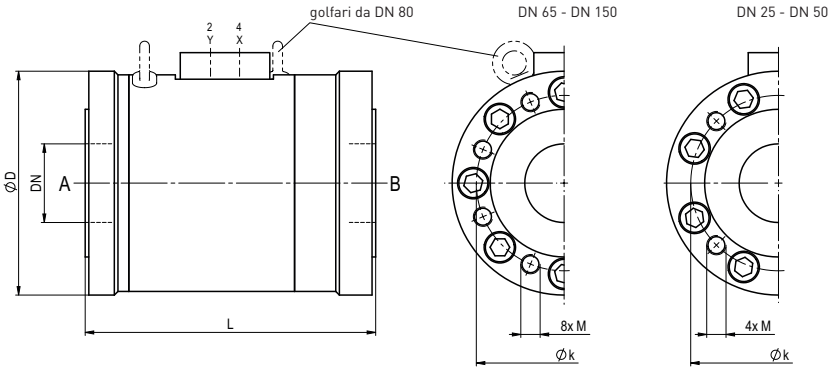

tipo		FCF 25	FCF 32 | 40	FCF 50	FCF 65	FCF 80	FCF 100	FCF 125	FCF 150
[1]passaggio		DN 25 mm	DN 40 mm	DN 50 mm	DN 65 mm	DN 80 mm	DN 100 mm	DN 125 mm	DN 150 mm
[2]valore Kv	m³/h	27	45	80	125	170	290	400	550
[3]numero di cicli	1/min	50	50	50	50	50	40	30	20
[4]tempo di risposta	ms apertura	50-3000	100-3000	150-3000	250-3000	350-3000	450-3000	700-3000	600-3000
	ms chiusura	50-3000	100-3000	150-3000	400-3000	350-3000	300-3000	450-3000	600-3000
[5]peso	kg	4	6,5	8	13	15	26	38	58
[6]consumo aria	cm³/Hub	18	26	47	77	120	285	515	640
construzione lunghezza	L	170	190	200	240	260	350	400	450
flangiate PN 16	ØD	115	150	165	185	200	230	260	295
DIN EN 1092-1	Øk	85	100 | 110	125	145	160	180	210	240
	M	M12	M16	M16	M16	M16	M16	M16	M20
flangiate PN 40	ØD	115	150	165	185	200	235	270	300
DIN EN 1092-1	Øk	85	100 | 110	125	145	160	190	220	250
	M	M12	M16	M16	M16	M16	M20	M24	M24

funzione: **NO**
aperta non azionata

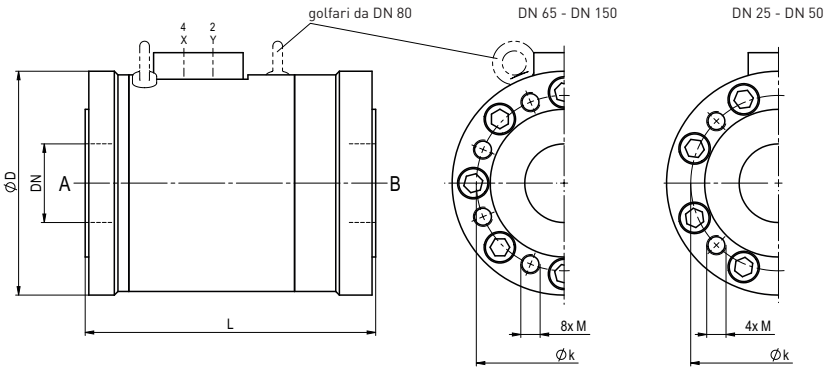

caratteristiche pneumatiche

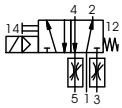

elettrovalvola pilota 5/2
portata 700 l/min
pressione 3-10 bar G 1/8

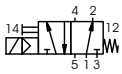

elettrovalvola pilota 5/2 ISO 1
portata 700 l/min
pressione 3-10 bar G 1/4

Tutti i diritti relativi a questi documenti sono riservati a müller co-ax. Non è consentito apportare modifiche ai documenti.
Ci si riserva il diritto di apportare modifiche tecniche • Decliniamo ogni responsabilità per errori di stampa • Disegni specifici su richiesta