coax® fiche technique - vanne latérale

type RSV 12 - 50

03/2024

⚠ Les matériaux indiqués concernent uniquement les parties en contact avec le fluide véhiculé.

vanne 2/2	**commandé directe**	
pression de service	PN 0-10 bar	
diamètre nominal[1]	DN 12 / 20 / 25 / 32 / 40 / 50 mm	
raccordement	taraudage	
fonction	vanne normalement fermée référence **NC**	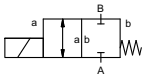
	vanne normalement ouverte référence **NO**	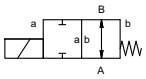
principe opérationnel	équilibré en pression, avec ressort de rappel	
construction	① laiton (DN 12-50) ③ laiton, nickelé (DN 12)	⑥ acier inox (DN 20-50)
siège	matériaux synthétiques sur métal	
étanchéité	NBR	FPM

données nécessaires à la commande

- diamètre nominal
- raccordement
- fonction NC/NO
- pression de service
- débit
- fluide
- température du fluide
- température ambiante
- tension nominale

	caractéristiques techniques		**options**
raccordement	RSV	taraudage G 1/2 - G 2	
fonction		NC	NO
pression de service	bar	0-10	
valeur Kv[2]		voir tableau	
vide		vide grossier	
pression-vide	$P_1 \Leftrightarrow P_2$		sur demande
contre-pression	$P_2 > P_1$		
fluides		gazeux - liquides	
fluides abrasifs			
amortissement			
passage du fluide	A ⇨ B	suivant flèche	
fréquences[3]		voir tableau	
temps de réponse[4]		voir tableau	
température du fluide	°C	CC: -10 à +80 CA: -10 à +80	
température ambiante	°C	DC: -10 bis +80 AC: -10 bis +80	
fin de course			
commande manuelle[5]			voir tableau
homologations			
fixation			équerre / trous taraudés
poids[6]		voir tableau	
accessoires			sur demande

⚠ Le type d'application et le fluide véhiculé déterminent le choix des vannes. Certaines valeurs mentionnées varient en fonction du type d'étanchéité et des conditions d'utilisation.

	caractéristiques électriques		**options**
tension nominale	U_n	DC 24 V +5%/-10%	tensions spéciales sur demande
	U_n	AC 230 V +5%/-10% 40-60 Hz	tensions spéciales sur demande
commande	DC	bobine courant continu	
	AC	bobine courant continu avec redresseur intégré	
classe d'isolation	H	180°C	
protection	IP65		
durée d'enclenchement	ED	100%	
raccordement[7]		connecteur DIN EN 175301-803 forme A, orient. de 4x90° / diamétre câble 6-8 mm	voir tableau
disponible comme option			
accessoires		visualisation LED avec varistor	
consommation courant[8]	N-bobine	voir tableau	
antidéflagrant			
fin de course			

⚠ Toute donnée manquante lors de la définition peut générer un risque de dysfonctionnement ou de dégradation de la vanne. Pour éviter les coups de bélier dans les tuyauteries, il faut tenir compte des vitesses d'écoulement lors de la conception des vannes pour les liquides.

Les parties non surlignées correspondent à des appareils standard
Les parties surlignées en gris comportent des variantes techniques

coax® fiche technique - vanne latérale

type RSV 12 - 50

fonction: **NC**
vanne fermée, hors tension

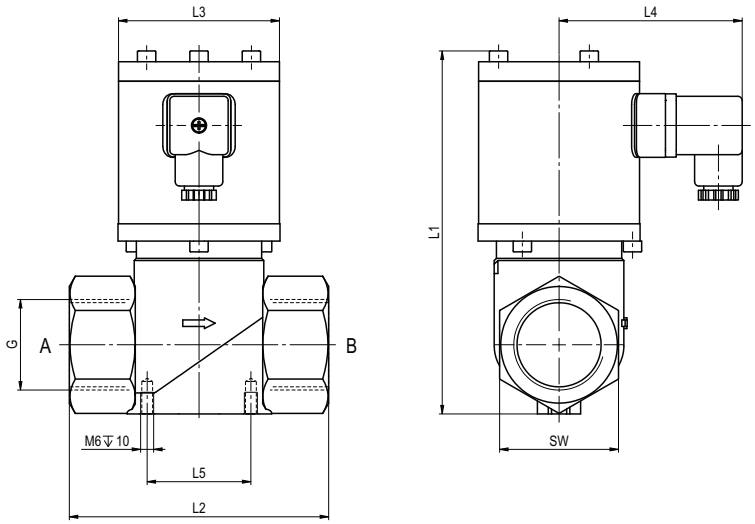

type		**RSV 12**	**RSV 20**	**RSV 25**	**RSV 32**	**RSV 40**	**RSV 50**
[1]diamètre nominal		DN 12 mm	DN 20 mm	DN 25 mm	DN 32 mm	DN 40 mm	DN 50 mm
[2]valeur Kv	m³/h	3,2	6,8	7,5	8,2	14,0	19,0
[3]fréquences	1/min	200	140	130	110	70	70
[4]temps de réponse	ms ouverture	28	120	130	140	150	150
	ms fermeture	30	160	200	250	250	250
[5]commande manuelle		sur demande	sur demande	-	-	-	-
[6]poids	kg	1,3	4,0	4,2	4,5	8,4	8,4
[7]raccordement	boîte à bornes	-	M16x1,5	M16x1,5	M16x1,5	M16x1,5	M16x1,5
[8]consommation courant	DC 24V	1,30 A	1,56 A	1,56 A	1,56 A	1,79 A	1,79 A
	AC 230V 40-60 Hz	0,17 A	0,16 A	0,16 A	0,16 A	0,36 A	0,36 A
taraudage	G	G 1/2 - G3/4	G 3/4 - G 1	G 1 1/4	G 1 1/4 - G 1 1/2	G 1 1/2	G 2
	SW	SW 32	SW 41	SW 55	SW 55	SW 70	SW 70
construction longuement	L1	133	160 (167 NO)	168 (175 NO)	168 (175 NO)	254	254
	L2	80	97	120	120	160	160
	L3	□45	Ø75	Ø75	Ø75	Ø94	Ø94
	L4	68	85	85	85	95	95
	L5	30	48	48	48	60	60

fonction: **NO**
vanne ouverte, hors tension

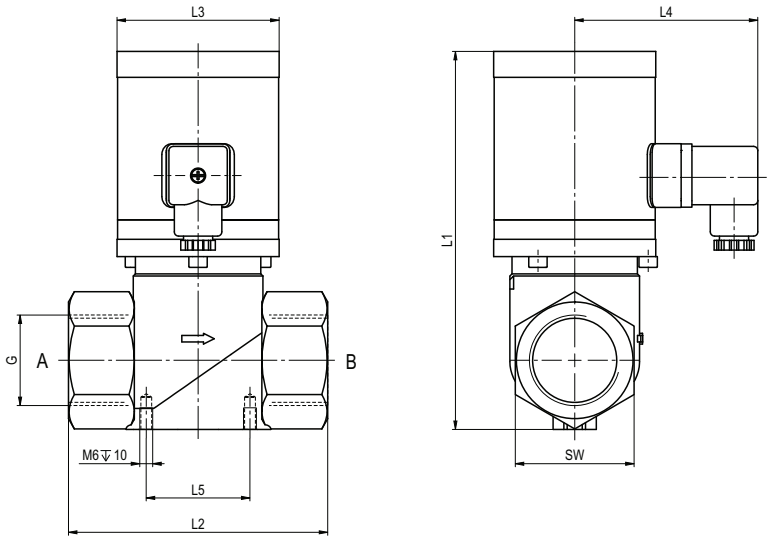

L'ensemble des droits portant sur ces documents sont détenus par müller co-ax. Toute modification des documents est interdite.
Tous droits de modifications techniques réservés • nous déclinons toute responsabilité en cas d'erreurs d'impression • des plans détaillés sont à votre disposition sur demande