coax® data sheet - valvola laterale

tipo PLB 05

03/2022

valvola 2/2 vie	**comando esterno**
gamma pressione	PN 0-25 bar
passaggio	DN 5 mm
connessione	filettatura
funzione	valvola normalmente chiusa simbolo **NC**

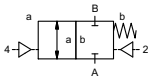

principio operativo	bilanciato in pressione con molla di posizionamento	
materiale del corpo	⓪ alluminio	②
	③	⑤
	④	⑥ acciaio inox
sede della valvola	metallo su metallo	
tenute	EPDM, NBR, FPM, metallo rapaz (1.4571)	

⚠ I dati del materiale corpo valvola si riferiscono esclusivamente alle connessioni in contatto con il fluido.

	caratteristiche generali		**opzioni**
connessioni	PLB	filettature G 1/4 - G 3/8	
funzione		NC	
gamma pressione	bar	0-25	
valore Kv	l/min	18,0	
vuoto	grado di perdita	vuoto basso	
fluido		liquidi - pastosi	
direzione del flusso		A ⇨ B	
numero di cicli	1/min	60	
tempo di risposta	ms	apertura 50	
		chiusura 50	
temperatura del fluido	°C	60	
peso	kg	0,36	
controllo		mediante EV pilota 5/2	mediante elettrovalvola pilota 3/2
connessioni di pilotaggio	2/4	M5	
pressione di pilotaggio	bar	4-8	

⚠ Il design tecnico delle valvole è basato sulle caratteristiche del fluido e dell'applicazione. Questo può portare a deviazioni dalle specifiche generali mostrate nella documentazione con riferimento al design, i materiali delle tenute e le caratteristiche.

⚠ Se l'ordine o le specifiche applicative sono incomplete od imprecise può esistere un rischio di un design tecnico incorretto per l'applicazione richiesta. Come conseguenza, le proprietà fisiche e/o chimiche dei materiali o tenute impiegate, possono non essere adatte per l'applicazione in questione. Per evitare colpi d'ariete nelle condutture, bisogna prendere in considerazione la velocità dei fluidi quando si dimensionano le valvole per liquidi.

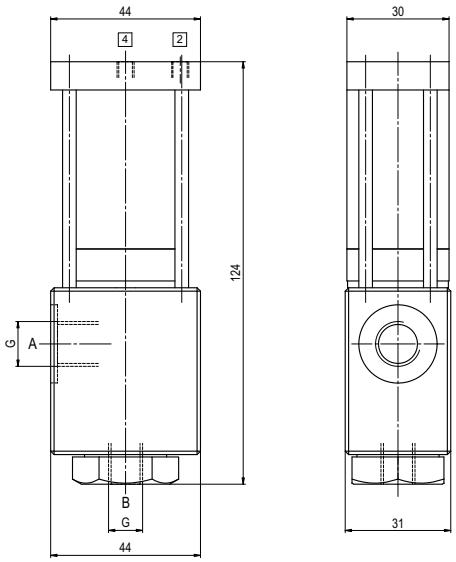

■ le caratteristiche non evidenziate sono standard.
le caratteristiche evidenziate in grigio sono a richiesta.

Tutti i diritti relativi a questi documenti sono riservati a müller co-ax. Non è consentito apportare modifiche ai documenti.
Ci si riserva il diritto di apportare modifiche tecniche • Decliniamo ogni responsabilità per errori di stampa • Disegni specifici su richiesta
müller co-ax gmbh • Friedrich-Müller-Str. 1 • 74670 Forchtenberg • Germania • fon +49(0)7947/828-0 • fax +49(0)7947/828-11 • Email info@co-ax.com