coax® data sheet - valvola laterale

tipo RSV 12 - 50

03/2024

⚠ I dati del materiale corpo valvola si riferiscono esclusivamente alle connessioni in contatto con il fluido.

valvola 2/2 vie	**comando diretto**	
gamma pressione	PN 0-10 bar	
passaggio[1]	DN 12 / 20 / 25 / 32 / 40 / 50 mm	
connessione	filettatura	
funzione	valvola normalmente chiusa simbolo **NC**	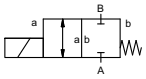
	valvola normalmente aperta simbolo **NO**	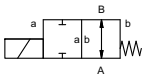
principio operativo	bilanciato in pressione con molla di posizionamento	
materiale del corpo	① ottone (DN 12-50)	⑥ acciaio inox (DN 20-50)
	③ ottone, nichelato (DN 12)	
sede della valvola	materiali sintetici su metallo	
tenute	NBR	FPM

informazioni necessarie

- passaggio
- connessioni
- funzione NC/NO
- pressione di esercizio
- portata
- fluido
- temperatura del fluido
- temperatura ambiente
- tensione nominale

	caratteristiche generali		**opzioni**
connessioni	RSV	filettature G 1/2 - G 2	
funzione		NC	NO
gamma pressione	bar	0-10	
valore Kv[2]		vedi tabella	
vuoto		vuoto basso	
pressione-vuoto	$P_1 \Leftrightarrow P_2$		su richiesta
contropressione	$P_2 > P_1$		
fluido		gassosi - liquidi	
fluidi abrasivi			
regolazione velocitá			
direzione del flusso	A ⇨ B	come marcato	
numero di cicli[3]		vedi tabella	
tempo di risposta[4]		vedi tabella	
temperatura del fluido	°C	CC: -10 a +80 CA: -10 a +80	
temperatura ambiente	°C	DC: -10 bis +80 AC: -10 bis +80	
fine corsa magnetici			
comando manuale[5]			vedi tabella
approvazioni			
montaggio			fori / staffe di fissaggio
peso[6]		vedi tabella	
dispositivi ulteriori			su richiesta

⚠ Il design tecnico delle valvole è basato sulle caratteristiche del fluido e dell'applicazione. Questo può portare a deviazioni dalle specifiche generali mostrate nella documentazione con riferimento al design, i materiali delle tenute e le caratteristiche.

	caratteristiche elettriche		**opzioni**
tensione nominale	U_n	DC 24 V +5%/-10%	tensioni speciali su richiesta
	U_n	AC 230 V +5%/-10% 40-60 Hz	tensioni speciali su richiesta
pilotaggio	DC	bobina corrente continua	
	AC	bobina corrente continua con raddrizzatore integrato	
grado isolamento	H	180°C	
tipo de protección	IP65		
inserzione continua	ED	100%	
connessione[7]		connettore secondo DIN EN 175301-803 forma A, 4 posizioni x 90° / diametro cavo 6-8 mm	vedi tabella
opzioni			
dispositivi ulteriori		connettore trasparente, con varistore	
consumo di corrente[8]	bobina N	vedi tabella	
antideflagrante			
fine corsa magnetici			

⚠ Se l'ordine o le specifiche applicative sono incomplete od imprecise può esistere un rischio di un design tecnico incorretto per l'applicazione richiesta. Come conseguenza, le proprietà fisiche e/o chimiche dei materiali o tenute impiegate, possono non essere adatte per l'applicazione in questione. Per evitare colpi d'ariete nelle condutture, bisogna prendere in considerazione la velocità dei fluidi quando si dimensionano le valvole per liquidi.

- le caratteristiche non evidenziate sono standard.
  le caratteristiche evidenziate in grigio sono a richiesta.

müller co-ax gmbh • Friedrich-Müller-Str. 1 • 74670 Forchtenberg • Germania • fon +49(0)7947/828-0 • fax +49(0)7947/828-11 • Email info@co-ax.com

coax® data sheet - valvola laterale

tipo RSV 12 - 50

funzione: **NC**
chiusa non azionata

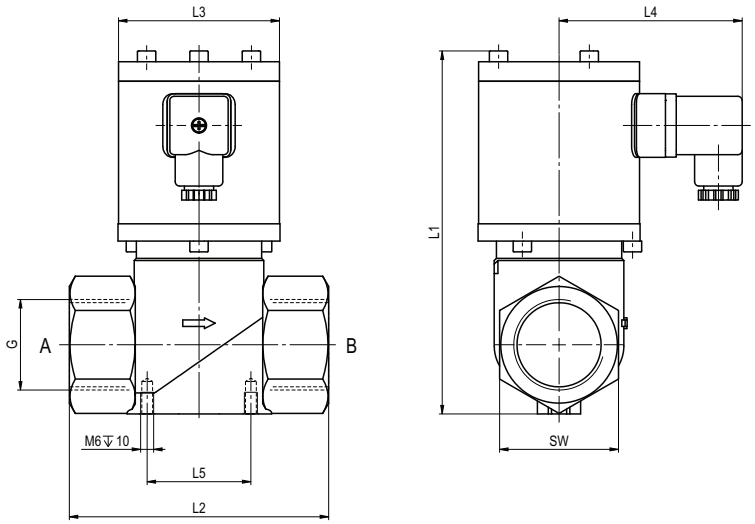

tipo		RSV 12	RSV 20	RSV 25	RSV 32	RSV 40	RSV 50
[1]passaggio		DN 12 mm	DN 20 mm	DN 25 mm	DN 32 mm	DN 40 mm	DN 50 mm
[2]valore Kv	m³/h	3,2	6,8	7,5	8,2	14,0	19,0
[3]numero di cicli	1/min	200	140	130	110	70	70
[4]tempo di risposta	ms apertura	28	120	130	140	150	150
	ms chiusura	30	160	200	250	250	250
[5]comando manuale		su richiesta	su richiesta	-	-	-	-
[6]peso	kg	1,3	4,0	4,2	4,5	8,4	8,4
[7]connessione	Cassetta terminale	-	M16x1,5	M16x1,5	M16x1,5	M16x1,5	M16x1,5
[8]consumo di corrente	DC 24V	1,30 A	1,56 A	1,56 A	1,56 A	1,79 A	1,79 A
	AC 230V 40-60 Hz	0,17 A	0,16 A	0,16 A	0,16 A	0,36 A	0,36 A
filettature	G	G 1/2 - G3/4	G 3/4 - G 1	G 1 1/4	G 1 1/4 - G 1 1/2	G 1 1/2	G 2
	SW	SW 32	SW 41	SW 55	SW 55	SW 70	SW 70
construzione lunghezza	L1	133	160 (167 NO)	168 (175 NO)	168 (175 NO)	254	254
	L2	80	97	120	120	160	160
	L3	□45	Ø75	Ø75	Ø75	Ø94	Ø94
	L4	68	85	85	85	95	95
	L5	30	48	48	48	60	60

funzione: **NO**
aperta non azionata

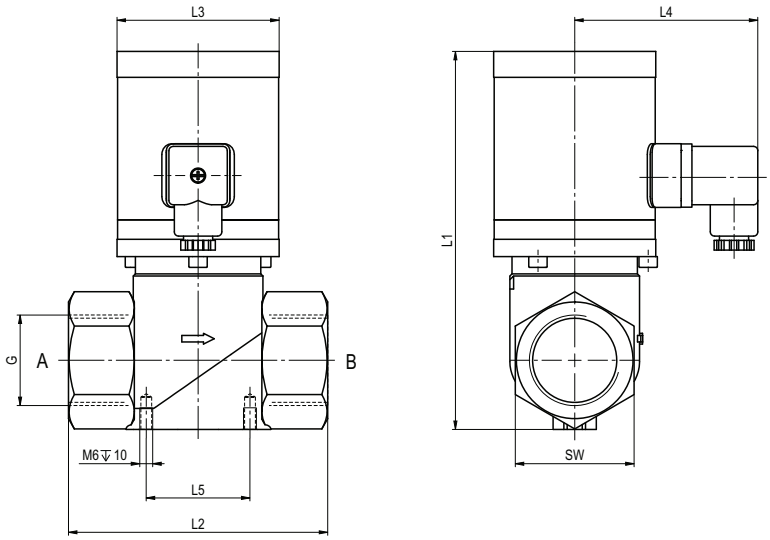

Tutti i diritti relativi a questi documenti sono riservati a müller co-ax. Non è consentito apportare modifiche ai documenti.
Ci si riserva il diritto di apportare modifiche tecniche • Decliniamo ogni responsabilità per errori di stampa • Disegni specifici su richiesta